PRZEKRÓJ KONSTRUKCYJNY
zjazd z ul. Kaniowczyków

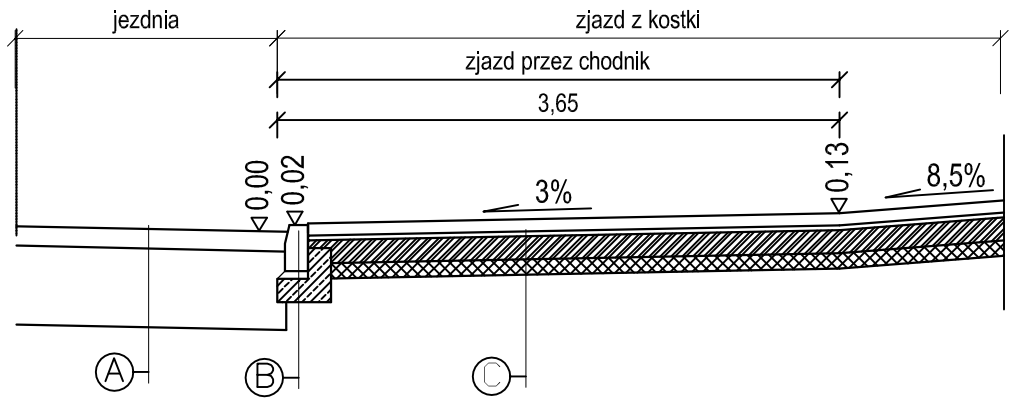

A

- nawierzchnia asf.drogi gminnej- ul. Kaniowczyków
- istniejąca konstrukcja nawierzchni

B

- krawężnik betonowy 15x30 (wystający 2cm)
- podsypka cementowo - piaskowa 1:4 o grubości 5cm
- ława z betonu C12/15 z oporem o grubości 10 cm

C

- nawierzchnia z kostki brukowej betonowej szarej gr. 8cm
- podsypka cementowo - piaskowa 1:4 gr. 4 cm
- warstwa podbudowy z piasku stab. cem. o Rm=5,0MPa gr 15cm
- warstwa podbudowy z piasku stab. cem. o Rm=2,5MPa gr 12cm

PRZEKRÓJ KONSTRUKCYJNY
zjazd z ul. Kraszewskiego

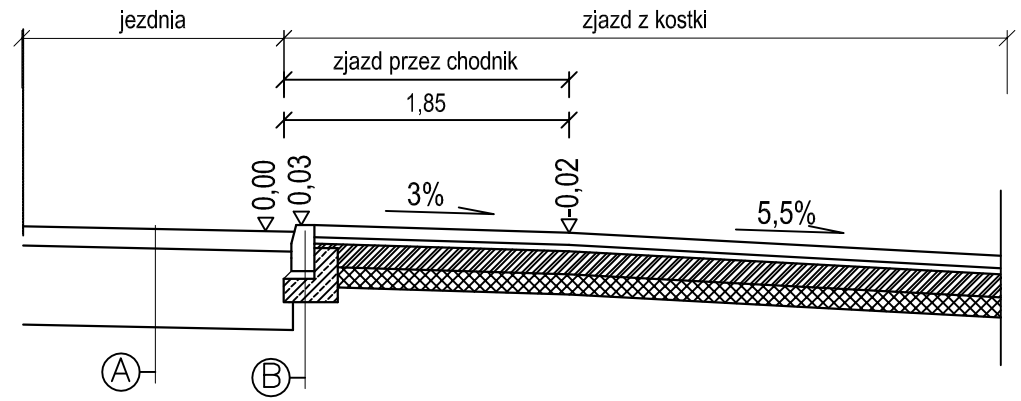

A

- nawierzchnia z kostki brukowej- ul. Kraszewskiego
- istniejąca konstrukcja nawierzchni

B

- krawężnik betonowy 15x30 (wystający 2cm)
- podsypka cementowo - piaskowa 1:4 o grubości 5cm
- ława z betonu C12/15 z oporem o grubości 10 cm

C

- nawierzchnia z kostki brukowej betonowej szarej gr. 8cm
- podsypka cementowo - piaskowa 1:4 gr. 4 cm
- warstwa podbudowy z piasku stab. cem. o Rm=5,0MPa gr 15cm
- warstwa podbudowy z piasku stab. cem. o Rm=2,5MPa gr 12cm

Inwestor:	Szkoła Policealna- Medyczne Studium Zawodowe im.PCK ul. Mickiewicza 29 24-100 Puławy	
Nazwa i adres obiektu budowlanego:	OGRODZENIA, DROGI, CHODNIKI, PARKINGI, PLACE UTWARDZONE WRAZ Z KANALIZACJĄ DESZCZOWĄ ORAZ OŚWIETLENIEM TERENU DZ. NR 1021; 1022/ 2; 1018 /2 UL. MICKIEWICZA 29, 24-100 PUŁAWY	
Nazwa rys.:	PRZEKROJE KONSTR. ZJAZDÓW	
Projektant:	mgr inż. Marcin Gajewski uprawnienia bud. do projektowania bez ograniczeń w spec. drogi nr LUB/0213/ POOD/O8	
Data: czerwiec 2020r	Skala: 1 :50	Nr rys. 4