MUREK TERENOWY

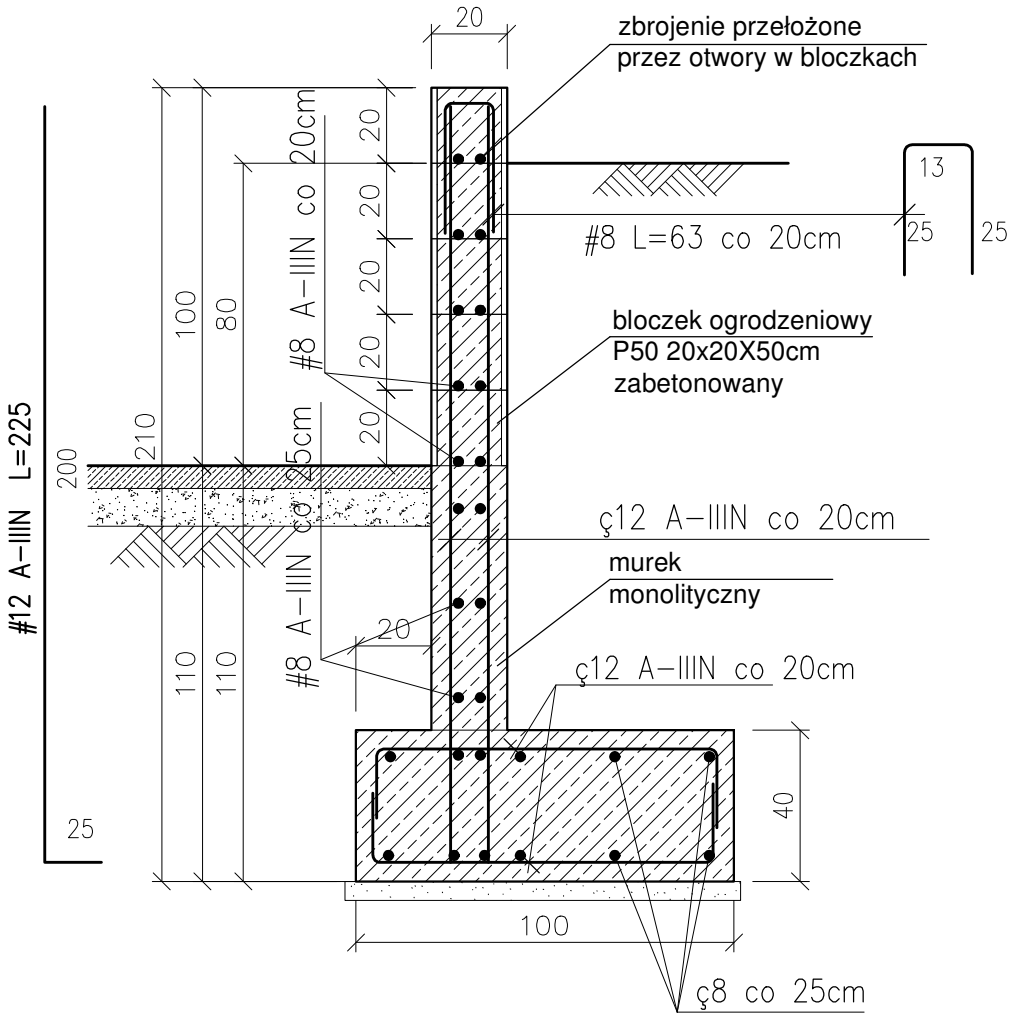

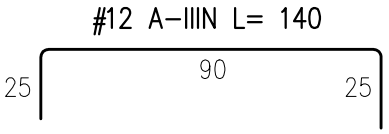

Otulenie zbrojenia stopy 5cm

NAZWA I ADRES OBIEKTU BUDOWLANEGO:	OGRODZENIA, DROGI, CHODNIKI, PARKINGI, PLACE UTWARDZONE WRAZ Z KANALIZACJĄ DESZCZOWĄ ORAZ OŚWIETLENIEM TERENU, DZ. NR 1021; 1022/2; 1018/2 UL. MICKIEWICZA 29, 24-100 PUŁAWY		**MARKA.ARCHITEKCI** S.C. J.GĄSIOROWSKI T.KOZŁOWSKI 24-100 PUŁAWY UL.KRUKA 2 TEL 81-8865936 81-5651797	
TYTUŁ RYSUNKU:	MUREK TERENOWY, PRZEKRÓJ C-C			
BRANŻA:	ARCHITEKTURA	NR UPR.:	PODPIS:	**PROJEKT BUD. WYK**
PROJEKTANT:	arch. T.Kozłowski	2659/Lb/94		DATA: **05.2020**
SPRAWDZAJĄCY:	arch. J.Gąsiorowski	625/Lb/88		SKALA: **1:20**
OPRACOWAŁ:	W. Jóźwicki			**12.**